LED 吸顶灯 UC101E-102E
35W/70W

特点

- 35W / 70W LED 吸顶灯
- 光效高达 115lm/W
- 均匀光分布
- 良好的演色性, Ra ≥70

图表

尺寸:

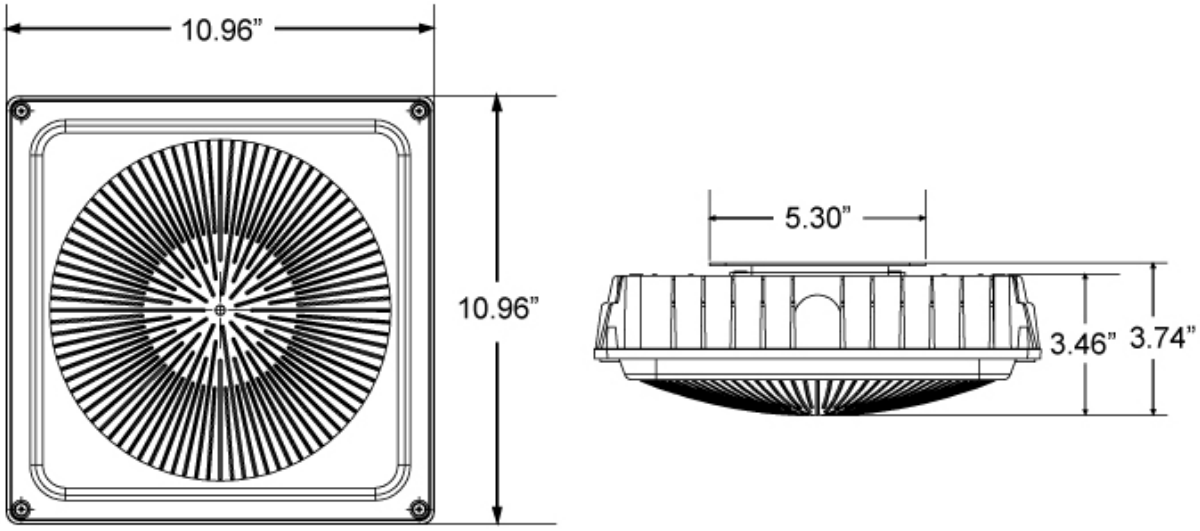

佑昌灯光器材有限公司
电话: (852) 2511 0022 传真: (852) 2511 0082 网址: www.prosperitylamps.com 电子邮件: info@prosperitylamps.com

©2025 佑昌灯光器材有限公司 保留所有权利

标准

IP65 IK09

应用

停车场 仓库 铁路

技术参数	
电参数	
额定功率 [W]	35W / 70W
额定电压 [V/Hz]	110-130Vac, 50/60Hz
功率因数 @120V	0.9
输入电流 [mA] @120V	324 / 648
产品型号	
UC101E-35W/7XX	35W
UC102E-70W/7XX	70W
光通量 [lm]	
35W	3800lm @3000K
	4000lm @4000K
	4200lm @5000K
70W	7800lm @3000K
	8000lm @4000K
	8200lm @5000K
光效性能	
色容差	<6
预计每年能源支出 [$USD]	4.22 / 8.43
光效 [lm/W]	109-120
显色指数 [Ra]	≥70
色效维持 [hr]	>6000
光度分布 [°]	145
寿命 [yrs] (每日使用3小时)	46
6000小时后, 光通维持率	>0.8
开关测试	>15,000 cycles
启动时间 [S]	<0.5
LED 失效率	<5%
尺寸和物料	
长度 L [in]	10.96
宽度 W [in]	10.96
高度 H [mm]	3.74

佑昌灯光器材有限公司
电话: (852) 2511 0022 传真: (852) 2511 0082 网址: www.prosperitylamps.com 电子邮件: info@prosperitylamps.com

©2025 佑昌灯光器材有限公司 保留所有权利

物料	Body: Die-casting aluminium housing with anti-corrosive, the rmostable finish
	Diffuser: Protection from outer strong impact
	Chips: Lumileds 3030
标准	
ANSI	UL8750, UL1993, UL1598, C82.77-2002, C78.377-2008
FCC	FCC CFR Part 15, FCC CFR Part 18
汞含量 [mg]	0.0
其他	
调光 [Y/N]	N
工作温度	-20° C ~ 50° C
存储温度	-10° C ~ 30° C

佑昌灯光器材有限公司
电话: (852) 2511 0022 传真: (852) 2511 0082 网址: www.prosperitylamps.com 电子邮件: info@prosperitylamps.com

©2025 佑昌灯光器材有限公司 保留所有权利