LED 天花灯 ND411E-416E
4W/6W/9W/12W/18W/24W

特点

- 4W / 6W / 9W / 12W / 18W / 24W LED 天花灯
- 方形嵌入式天花灯，均匀光分布
- 遮光防眩
- 可替代高达 2x26W 紧凑荧光灯天花灯
- 超薄 LED 筒灯（仅 26-30mm 深），适用于浅天花板空隙
- 内置驱动，安装简便容易
- 开孔尺寸 80x80mm / 100x100mm / 115x115mm / 145x145mm / 195x195mm / 265x265mm
- 良好的演色性，Ra ≥80

图表

尺寸:

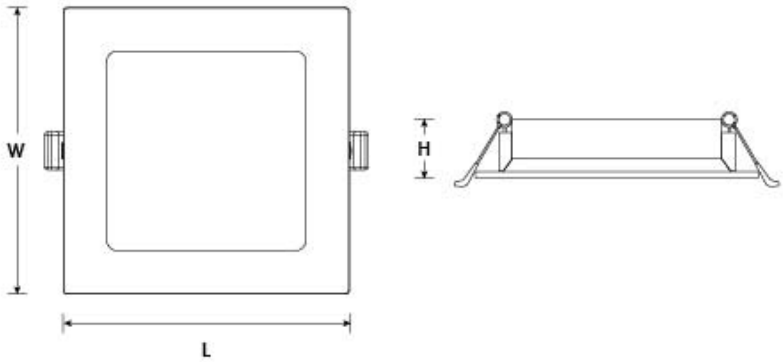

(Unit : mm)	(L)		(W)		(H)	Cut Out Dimensions
ND411E	98	x	98	x	26	80 x 80
ND412E	118	x	118	x	26	100 x 100
ND413E	144	x	144	x	26	115 x 115
ND414E	177	x	177	x	26	145 x 145
ND415E	219	x	219	x	30	195 x 195
ND416E	299	x	299	x	30	265 x 265

标准

CE RoHS Compliance IP20

佑昌灯光器材有限公司
电话: (852) 2511 0022 传真: (852) 2511 0082 网址: www.prosperitylamps.com 电子邮件: info@prosperitylamps.com

©2025 佑昌灯光器材有限公司 保留所有权利

应用

家居 | 办公室 | 购物中心 | 旅馆 | 超市 | 餐厅 | 医院

技术参数	
光源类型	
使用的照明技术	LED
非定向或定向 [NDLS/DLS]	DLS
市电或非市电 [MLS/NMLS]	MLS
连接光源	No
可调色光源	No
灯罩 [No/Second/Non-Clear]	No
高亮度光源	No
防眩光罩	No
电参数	
额定功率 [W]	4W / 6W / 9W / 12W / 18W / 24W
开启模式功率 [W]	4W / 6W / 9W / 12W / 18W / 24W
待机功率 [W]	N/A
网络待机功率 [W]	N/A
额定电压 [V/Hz]	220-240V, 50/60Hz
功率因数	0.9
输入电流 [mA] @230V	19 / 29 / 43 / 58 / 87 / 116
产品型号	
ND411E-4W/8XX	4W
ND412E-6W/8XX	6W
ND413E-9W/8XX	9W
ND414E-12W/8XX	12W
ND415E-18W/8XX	18W
ND416E-24W/8XX	24W
光通量（有效光通量）[lm]	
4W	320lm (305lm) @3000K
	325lm (310lm) @4000K
	330lm (315lm) @6500K
6W	480lm (455lm) @3000K
	490lm (465lm) @4000K
	500lm (475lm) @6500K
9W	720lm (685lm) @3000K
	730lm (695lm) @4000K
	740lm (705lm) @6500K
12W	960lm (915lm) @3000K
	1030lm (980lm) @4000K
	1100lm (1045lm) @6500K
18W	1440lm (1370lm) @3000K
	1490lm (1420lm) @4000K

佑昌灯光器材有限公司
电话: (852) 2511 0022 传真: (852) 2511 0082 网址: www.prosperitylamps.com 电子邮件: info@prosperitylamps.com

©2025 佑昌灯光器材有限公司 保留所有权利

	1540lm (1465lm) @6500K
24W	1920lm (1825lm) @3000K
	1960lm (1865lm) @4000K
	2000lm (1900lm) @6500K
性能	
色容差	<6
色度坐标 [x, y]	0.44, 0.403@3000K / 0.38, 0.38@4000K / 0.312, 0.335@6500K
光效 [lm/W]	76-87
显色指数 [Ra]	80
R9 显色指数值	2
光束角 [°]	120
额定寿命, Ta@25° C [hrs]	25,000
破损率	0.9
光通量维持率	0.96
开关次数	12,500
启动时间 [S]	<0.5
预热时间 [S]	<2
前期失功率 (1000小时)	<5%
相移因数 [cos]	0.5 / 0.5 / 0.5 / 0.7 / 0.7 / 0.7
频闪度 [Pst LM]	1
频闪效应指数 [SVM]	0.4
尺寸和物料	
长度 L [mm]	98 / 118 / 144 / 177 / 219 / 299
宽度 W [mm]	98 / 118 / 144 / 177 / 219 / 299
高度 H [mm]	26 / 26 / 26 / 26 / 30 / 30
开孔尺寸 [mm]	80x80 / 100x100 / 115x115 / 145x145 / 195x195 / 265x265
物料	Body: Thermoplastic polypropylene (PP)
	Trim: Thermoplastic polypropylene (PP)
	Diffuser: Frosted PS, UV protected
标准	
CE-LVD	EN60598-1, EN60598-2-2
CE-EMC	EN55015, EN61547, EN61000-3-2, EN61000-3-3
环保	RoHS
汞含量 [mg]	0.0
能源等级	F
电器保护等级	II
其他	
调光 [Y/N]	No
工作温度	-10° C ~ 40° C
存储温度	-20° C ~ 60° C
开启模式下 1000小时耗电 [kWh/1000h]	4kWh / 6kWh / 9kWh / 12kWh / 18kWh / 24kWh

佑昌灯光器材有限公司
电话: (852) 2511 0022 传真: (852) 2511 0082 网址: www.prosperitylamps.com 电子邮件: info@prosperitylamps.com

©2025 佑昌灯光器材有限公司 保留所有权利