LED T5 HE 电子兼容
8W/12W/16W/20W

特点

- 低能耗，极度节能
- 能于低温下平稳运作
- 不含汞和有害物质
- 全玻璃管身
- 良好的演色性，Ra≥80

图表

尺寸:

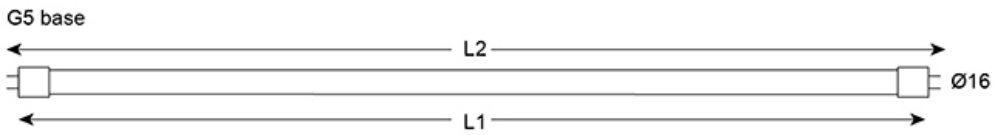

(Unit : mm)	(L1)	(L2)
8W	549	563
12W	849	863
16W	1149	1163
20W	1449	1463

佑昌灯光器材有限公司
电话: (852) 2511 0022 传真: (852) 2511 0082 网址: www.prosperitylamps.com 电子邮件: info@prosperitylamps.com

©2025 佑昌灯光器材有限公司 保留所有权利

电路:

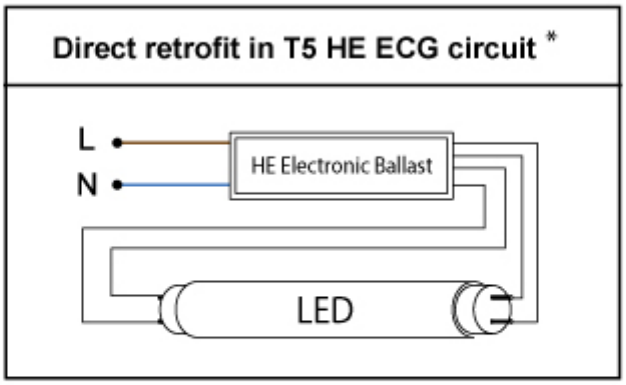

* Comply to EN62776
- Suitable for direct retrofit to 1x, 2x HE electronic ballast.
- Compatible with T5 Fluorescent Emergency Kit.
- Compatibility with 3x, 4x T5 fluo. HE electronic ballast depending on brand/model.

标准

CE RoHS Compliance IP20

应用

家居 办公室 购物中心 旅馆 超市 餐厅 停车场
学校 仓库 工厂 医院 艺术馆 博物馆 机场
铁路

技术参数	
光源类型	
使用的照明技术	LED
非定向或定向 [NDLS/DLS]	NDLS
市电或非市电 [MLS/NMLS]	NMLS
连接光源	No

佑昌灯光器材有限公司
电话: (852) 2511 0022 传真: (852) 2511 0082 网址: www.prosperitylamps.com 电子邮件: info@prosperitylamps.com

©2025 佑昌灯光器材有限公司 保留所有权利

可调色光源	No
灯罩 [No/Second/Non-Clear]	No
高亮度光源	No
防眩光罩	No
电参数	
额定功率 [W]	8W / 12W / 16W / 20W
开启模式功率 [W]	8W / 12W / 16W / 20W
待机功率 [W]	N/A
网络待机功率 [W]	N/A
额定电压 [V/Hz]	N/A
功率因数 @230V	0.95
输入电流 [mA] @230V	37 / 55 / 73 / 92
产品型号	
LED F8T5/E/8XX/600	8W
LED F12T5/E/8XX/900	12W
LED F16T5/E/8XX/1200	16W
LED F20T5/E/8XX/1500	20W
光通量（有效光通量）[lm]	
8W	920lm @3000K
	940lm @4000K
	960lm @6500K
12W	1380lm @3000K
	1410lm @4000K
	1440lm @6500K
16W	1840lm @3000K
	1880lm @4000K
	1920lm @6500K
20W	2300lm @3000K
	2350lm @4000K
	2400lm @6500K
性能	
色容差	<6
色度坐标 [x, y]	0.44,0.403@3000K / 0.38,0.38@4000K / 0.312,0.335@6500K
光效 [lm/W]	115-120
显色指数 [Ra]	≥80
R9 显色指数值	2
光束角 [°]	270
额定寿命, Ta@25° C [hrs]	40,000
灯残存率	0.9
光通量维持率	0.96
开关次数	>15,000
启动时间 [S]	<0.5
预热时间 [S]	<2
前期失功率（1000小时）	<5%
相移因数 [cos]	N/A
频闪度 [Pst LM]	N/A
频闪效应指数 [SVM]	N/A
尺寸和物料	
直径 D [mm]	Φ16
长度 L1[mm]	549 / 849 / 1149 / 1449

佑昌灯光器材有限公司
电话: (852) 2511 0022 传真: (852) 2511 0082 网址: www.prosperitylamps.com 电子邮件: info@prosperitylamps.com

©2025 佑昌灯光器材有限公司 保留所有权利

长度 L2[mm]	563 / 863 / 1163 / 1463
灯头	G5
物料	Glass
标准	
CE-LVD	EN62776
CE-EMC	EN55015, EN61547, EN61000-3-2, EN61000-3-3
CE-EMF	EN62493
环保	RoHS
汞含量 [mg]	0.0
能源等级	3000K / 4000K / 6500K
8W / 12W / 16W / 20W	F / F / E
其他	
调光 [Y/N]	No
工作温度	-20° C ~ 50° C
存储温度	-10° C ~ 30° C
等效功率, 8W [W]	14W
等效功率, 12W [W]	21W
等效功率, 16W [W]	28W
等效功率, 20W [W]	35W
开启模式下 1000小时耗电 [kWh/1000h]	8kWh / 12kWh / 16kWh / 20kWh

佑昌灯光器材有限公司
电话: (852) 2511 0022 传真: (852) 2511 0082 网址: www.prosperitylamps.com 电子邮件: info@prosperitylamps.com

©2025 佑昌灯光器材有限公司 保留所有权利